ZAWÓR KULOWY Z PŁASZCZEM GRZEWCZYM

KM 910X.X-06
DN 10–200 PN 16, 25, 40, 63, 100 (160, 250)
NPS 3/8″ – 8″ Class 150, 300, 600, (900, 1500)

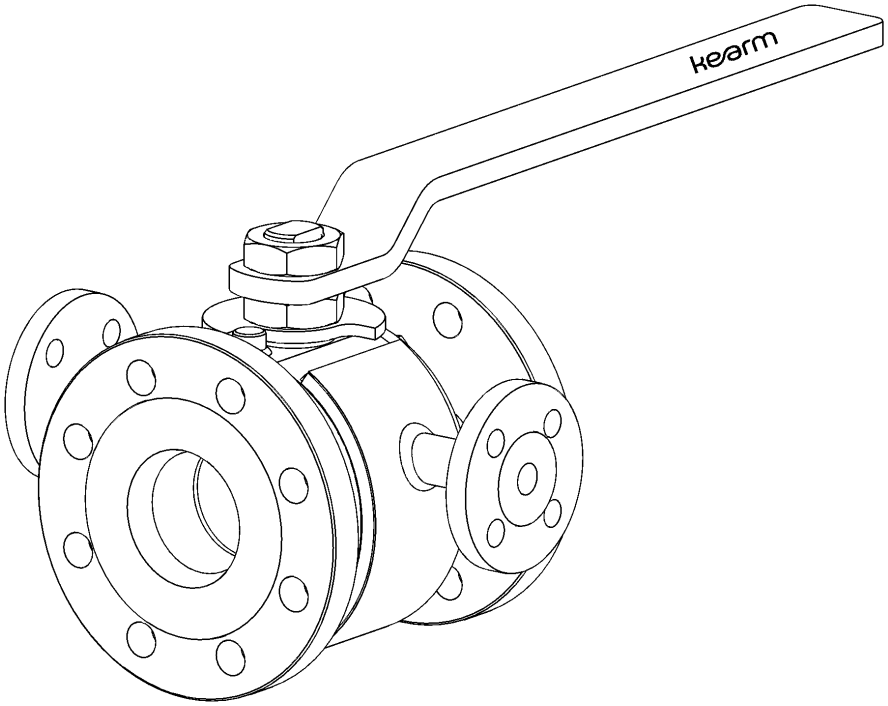

Zastosowanie

Zawory kulowe z płaszczem grzewczym są w wykonaniu standardowym armatury zamykającej służącej do całkowitego zamknięcia lub otwarcia przepływu substancji roboczej, która w temperaturze otoczenia jest w formie stałej (np. siarka lub bitumen). Płaszcz grzewczy umożliwia za pomocą medium grzewczego (para lub olej) zagrzać medium ponad temperaturę topnienia i tym samym umożliwić przestawienie zaworu. Tych zaworów kulowych nie można zastosować jako armatury dławiącej lub regulacyjnej.

Zakres stosowania odpowiada wykonaniu materiałowemu i konstrukcyjnemu zaworu, do którego płaszcz grzewczy jest przyłączony. Temperatura maksymalna medium grzewczego nie może przekroczyć maksymalnej temperatury roboczej zaworu.

Każdy zawór z asortymentu Spółki można wyposażyć w płaszcz grzewczy, tzn. zawory kulowe proste, trójdrogowe, wysokotemperaturowe, według standardów EN lub API itd. W numerze typowym zaworu został uzupełniony kod „ 06“ oznaczający płaszcz grzewczy. Np. zawór międzykołnierzowy, miękkouszczelniający posiada oznaczenie podstawowe KM 9107.1-01, w wykonaniu z płaszczem grzewczym będzie miał oznaczenie KM 9107.1-01-06.“

Opis techniczny

Konstrukcja zaworu kulowego jest wykonana zgodnie z EN 1983, lub z API 608 i API Spec 6D. Zawór jest w wykonaniu z kulą pływającą. Ułożenie trzpienia sterującego zapobiega wystrzeleniu trzpienia z obudowy pod działaniem ciśnienia substancji roboczej, części wewnętrzne są połączone w sposób przewodzący w celu zapobieżenia powstania wyładowania elektrostatycznego (konstrukcja antystatyczna).

Sterowanie

- dźwignia ręczna
- koło ręczne z przekładnią
- napęd pneumatyczny
- napęd elektryczny

Rozmiary kołnierzy przyłączeniowych dla napędów zgodnie z ISO 5211.

Sposób sterowania określa trzecia cyfra w oznaczeniu typu, dla dźwigni jest to „0", dla przekładni i napędów „3" (na przykład KM 91**3**X.X-06).

Przyłączenie do przewodu rurowego

- kołnierzowe – zgodnie z ČSN EN 1092-1 lub ASME B16.5
- przyspawania – zgodnie z ČSN EN ISO 17292 lub ASME B16.25
- gwintowe – gwint wewnętrzny / gwint zewnętrzny
- długości zabudowy zgodnie z ČSN EN 558-1 lub zgodnie z ANSI B16.10 lub zgodnie z wymogiem klienta

Badania

Standardowo zgodnie z ČSN EN 12266-1, lub zgodnie API 598 lub zgodnie z API spec 6D – bez upływu. Zgodnie z wymogiem klienta istnieje możliwość przeprowadzenia ewentualnych dalszych badań.

Montaż, obsługa i konserwacja

Zawory kulowe mogą być zamontowane w jakiejkolwiek pozycji. Nie wymagają żadnej specjalnej konserwacji i regulowania. Można nimi sterować przy pełnym gradiencie ciśnienia równym PN.

Wyposażenie dodatkowe, dostosowania i usługi

- konstrukcja fire-safe – odporność ogniowa zgodnie z EN ISO 10497 (API 607)
- dźwignia zamykana z kłódką – do zabezpieczenia pozycji członu zamykającego
- przedłużenie trzpienia – np. z powodu izolacji termicznej przewodu rurowego i armatury
- czujniki pozycji krańcowych
- dokumentacja zgodnie z EN 10204 3.1 lub 3.2
- specjalne dostosowania zgodnie z wymogiem klienta
- armatury w wykonaniu dla klas ciśnieniowych PN 160, 250
- wykonanie zgodnie z wymaganiami normy NACE MR 0175, względnie ISO 15156

Ze względu na rozwiązanie indywidualne każdego zamówienia wszystkich parametrów zaworów kulowych nie można podać.

Bez wahania skontaktujcie się z naszym biurem w celu uzyskania oferty zgodnie z Państwa wymaganiami.